Standard Plus INOX 200 литра

Модел	Standard Plus INOX 200 литра
Мощност (kW)	6
Налягане (bar)	6
Възвратно-предпазен клапан (bar)	8
Мембранен предпазен клапан (bar)	8
Време за загряване на водата до 75°C(min)	120
Вход/изход за вода (")	3/4”
Връзка за рециркулация (“)	1”
Връзка за термосонда (“)	1/2”
Свързване на термометър (“)	1/2”
Връзка за допълнителен вентил (“)	3/4”
Анодна връзка(“)	3/4”
Свързване на нагревателя (“)	6/4”
Диаметър на фланеца (mm)	108
Дължина на магнезиевия анод Ø22 (mm)	400
Изолация (NEOPOR+FILC)	да

TEDAN

Standard Plus INOX 200 литра

Модел	A (mm)	B (mm)	C (mm)	E (mm)	H (mm)	J (mm)	K (mm)	L (mm)	M(mm)	N(mm)	O (mm)
200 л	364	288	891	491	891	198	1086	1301	632	720	972

1. Водосъдържател
2. Долен/горен капак
3. Крачета
4. Анодна връзка
5. Фланец
6. Отвор на фланеца
7. Тръба за студена вода/вход G3/4”
8. Свързване на термометър
9. Връзка за рециркулация G1”
10. Тръба/изход за топла вода G3/4”
11. Връзка за мембранен предпазен клапан G3/4”

Предназначение	Обозначение	Размер	Тип резба
Рециркулация	Rc	G1”	Вътрешна
Мембранен предпазен клапан	Dv	G3/4”	Вътрешна
Студена вода	Hv	G3/4”	Вътрешна
Топла вода	Tv	G3/4”	Вътрешна

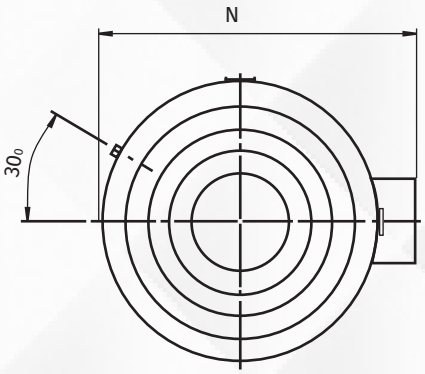

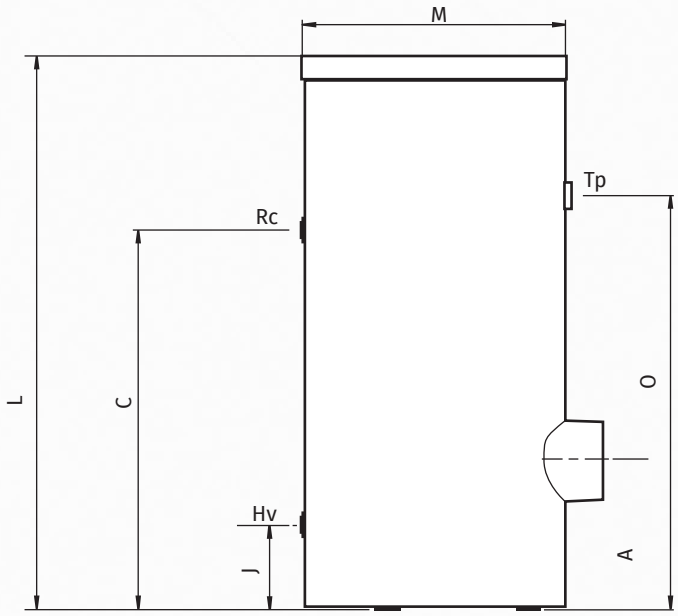

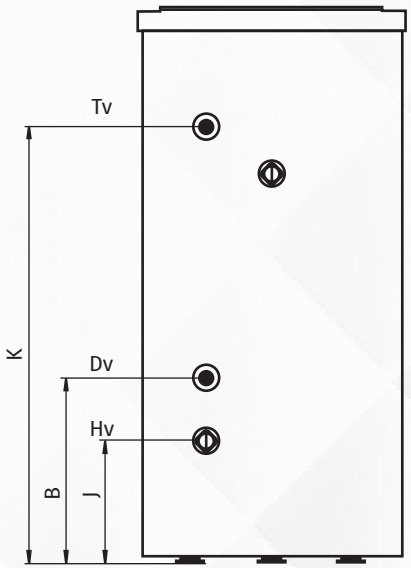

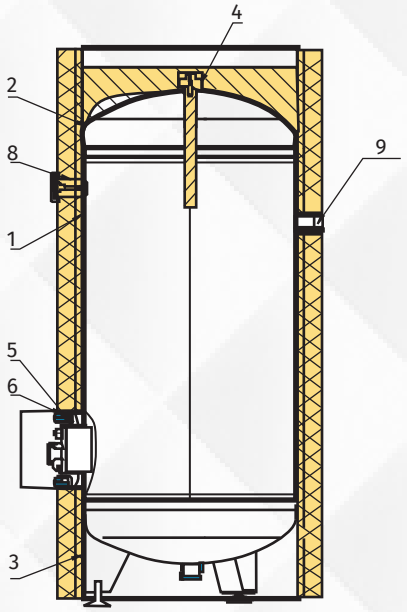

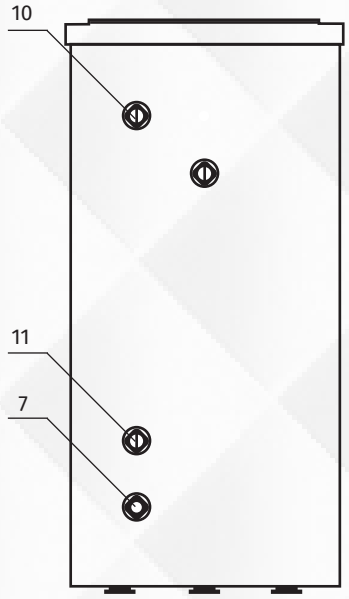

TEDAN